Schultz

Möbelproduktion seit 1898

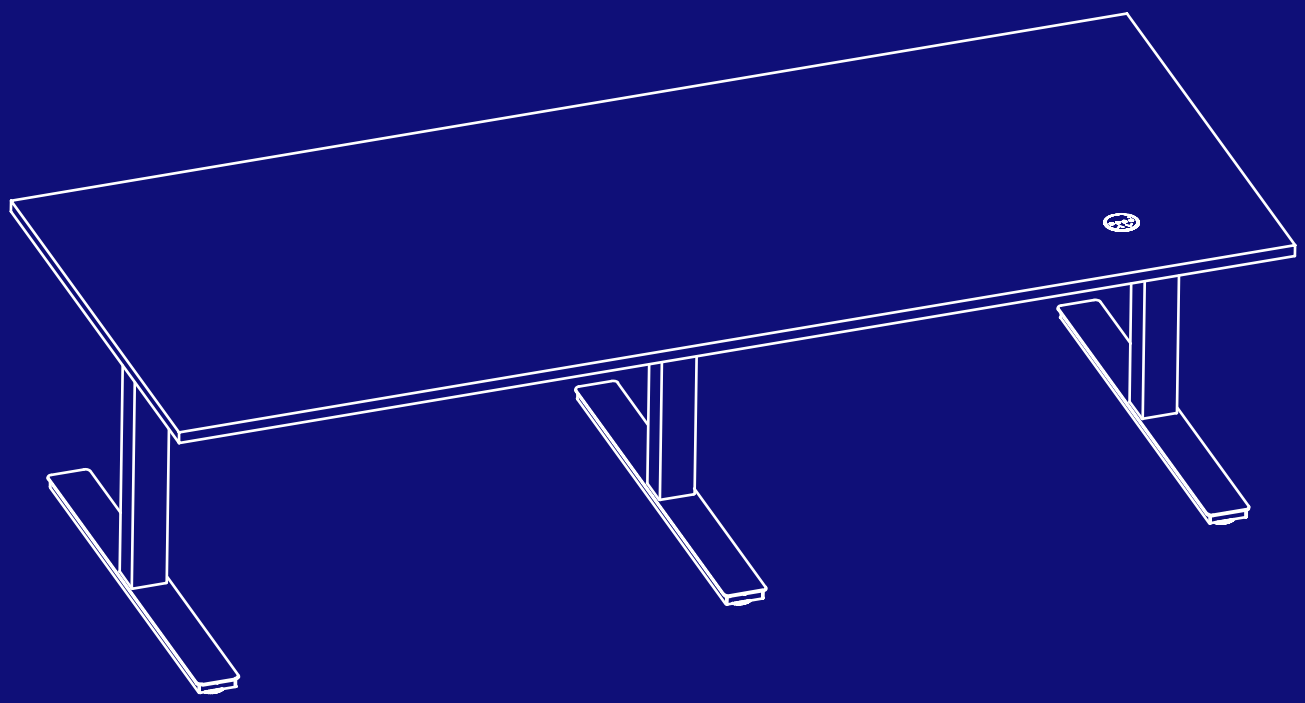

7EDE180E

eDesk Konferenztisch

Inhaltsverzeichnis

Mitgelieferte Teile 3

Schritt 1 4

Schritt 2 5

Schritt 3 6

Schritt 4 7

Schritt 5 8

Schritt 6 9

Mitgelieferte Teile

NO	Name	Qty
1	Teleskopschiene	1
2	Tellerfuss	6
3	Bodentraverse	3
4	M8*16 Schrauben	12
5	Tischtraverse	3
6	M8*16 Schrauben	14
7	Beine	3
8	4mm Inbus	1
9	5mm Inbus	1
10	M6*12 Schrauben	4
11	M6*16 Schrauben	8
12	Gummidämpfer	20
13	ST3.5*19 Schrauben	5
14	ST4.8*19 Schrauben	22
15	Kabelhalter	5
16	Kontrollbox	1
17	Bedienelement	1
18	Stromkabel	1

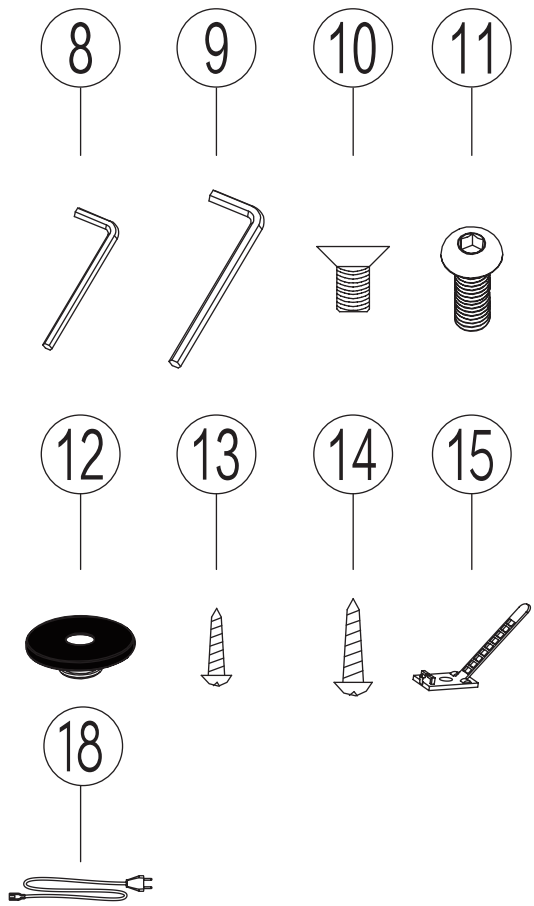

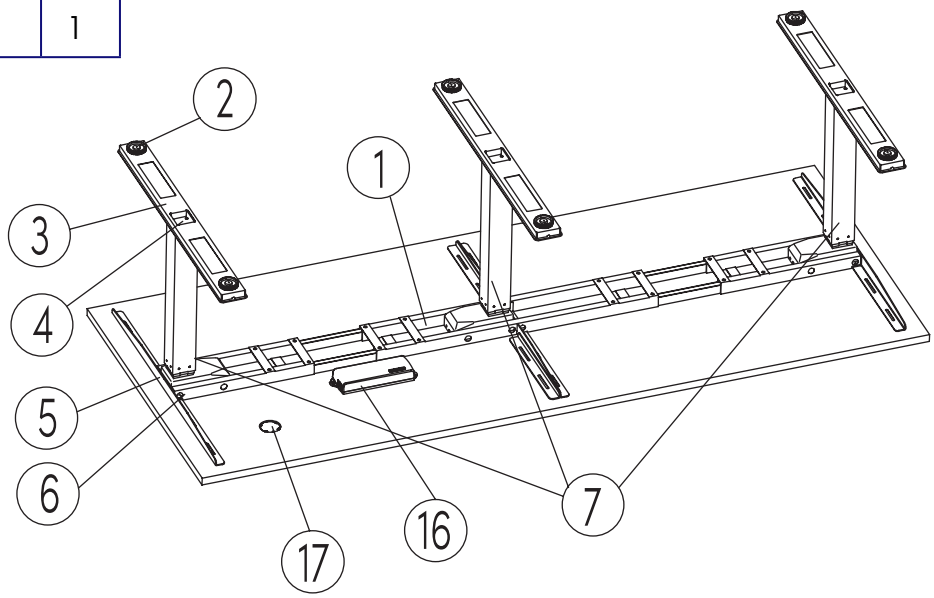

Schritt 1

Der eDesk-Tisch ist erst nach kompletter Montage und dem Initialen-Reset funktionsfähig. Bitte durchlaufen Sie zuerst die komplette Gebrauchsanweisung, bevor Sie den Tisch in Betrieb nehmen (andernfalls kommt es zu Fehlfunktionen z. B. stoppt der Tisch beim Hochfahren).

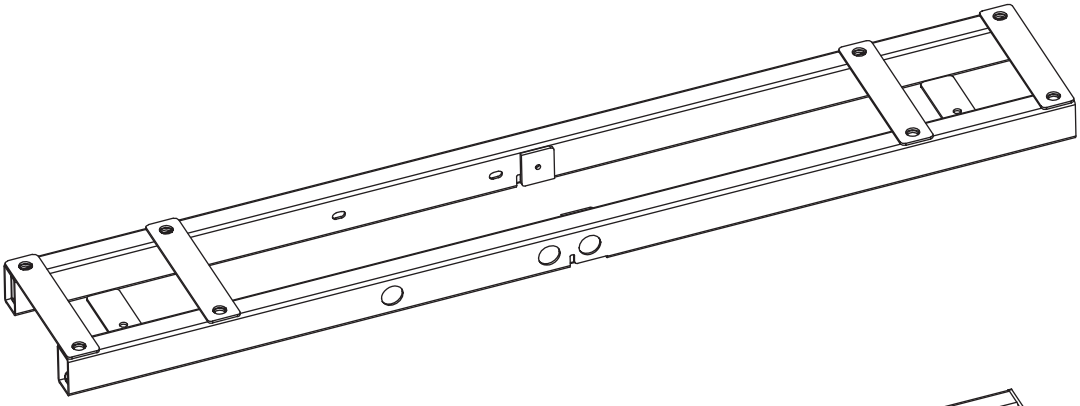

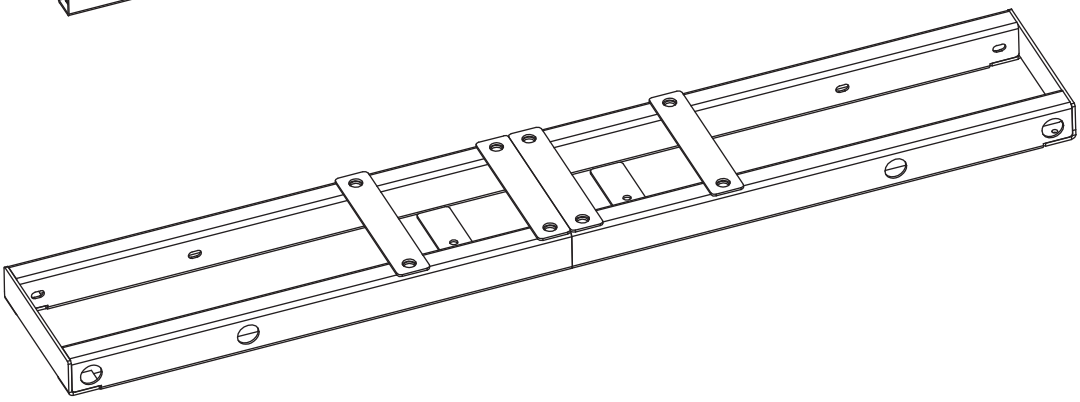

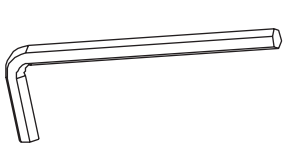

5mm Inbusschlüssel

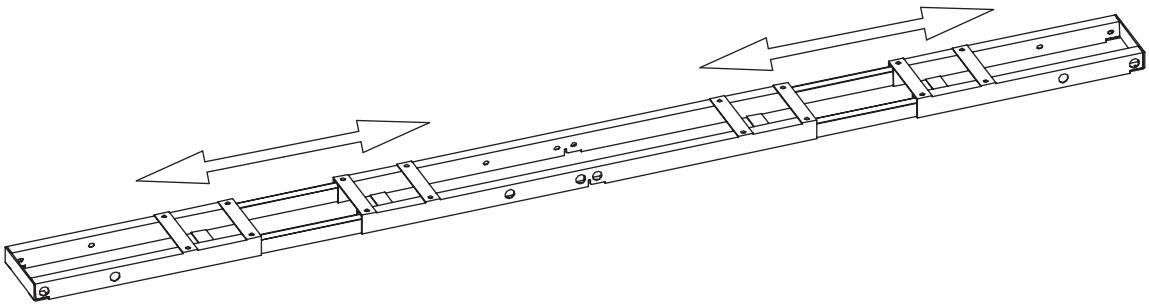

Schritt 2

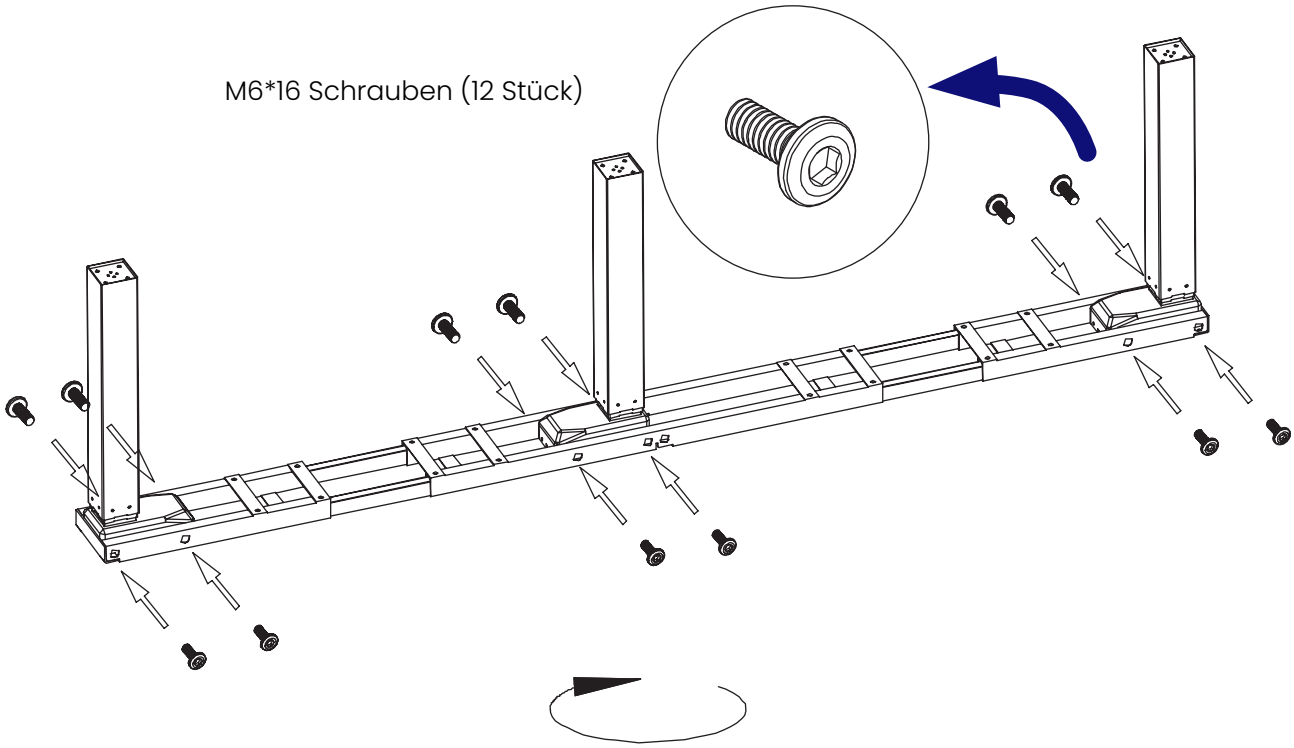

5mm Inbusschlüssel

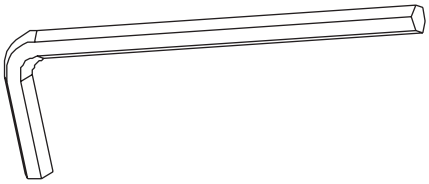

M6*16 Schrauben (12 Stück)

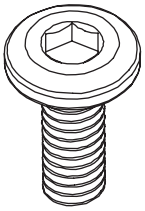

Schritt 3

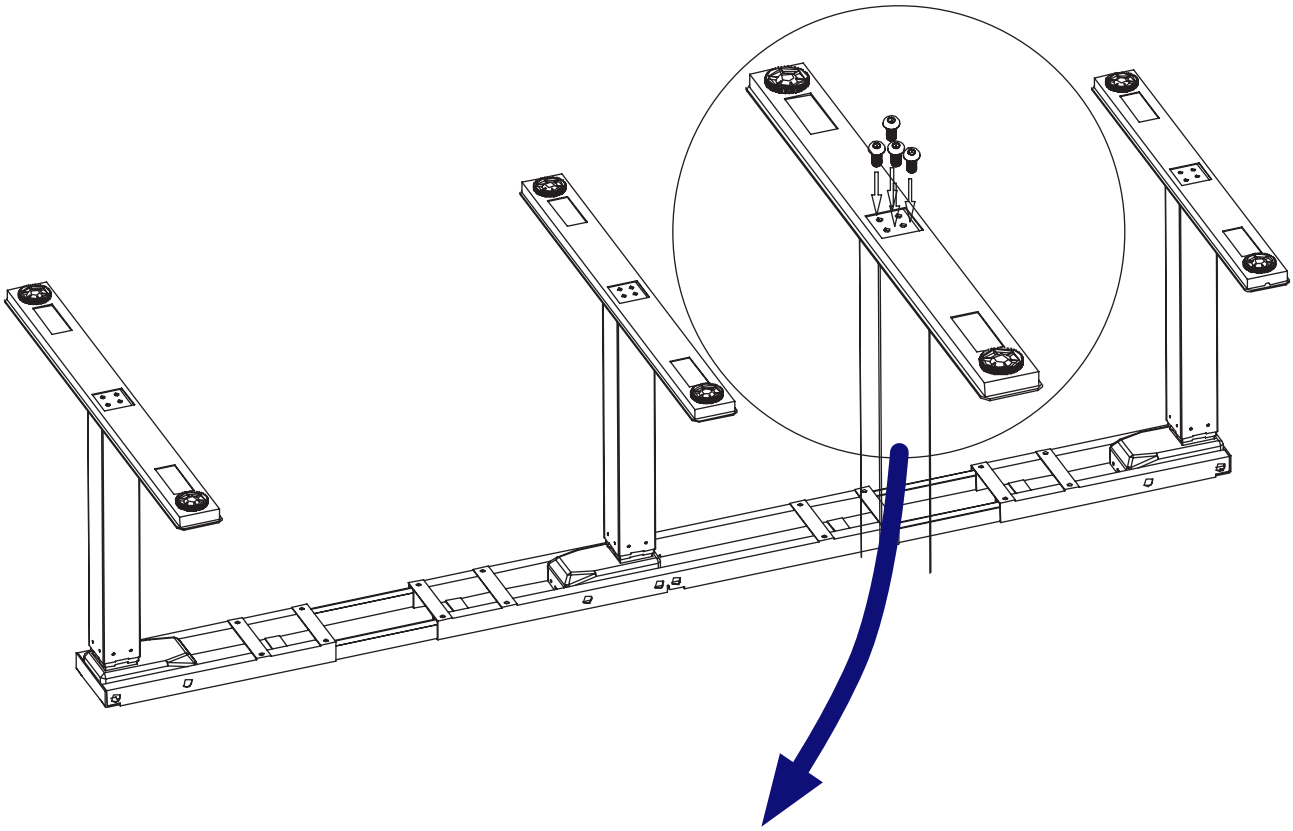

M8*16 Schrauben (12 Stück)

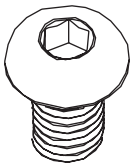

5mm Inbusschlüssel

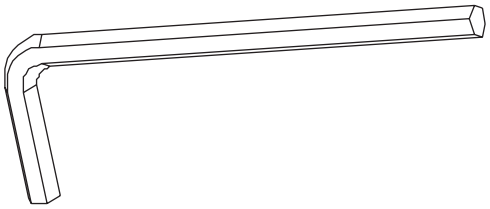

Schritt 4

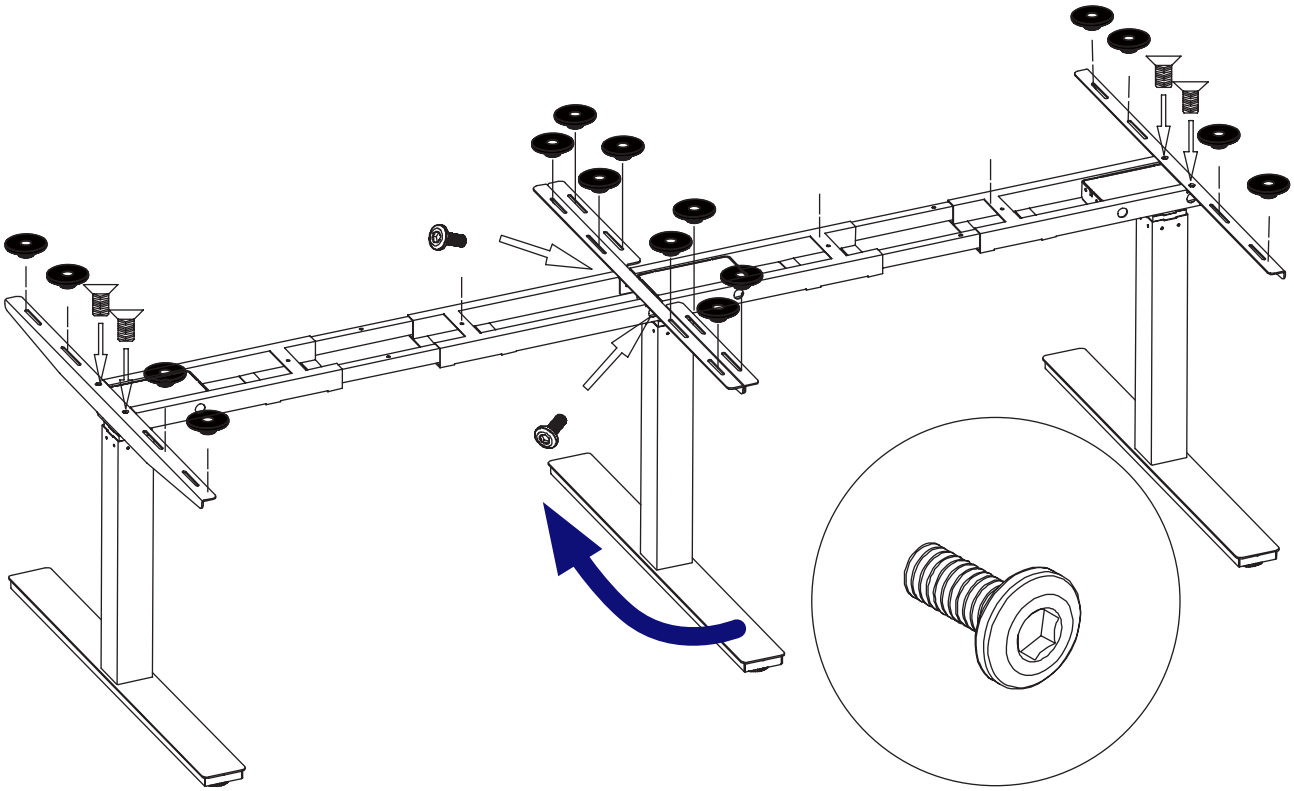

M6*16 Schrauben (2 Stück)

Gummidämpfer (20 Stück)

M6*12 Schrauben (4 Stück)

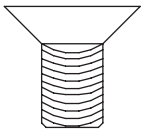

4mm/5mm Inbusschlüssel

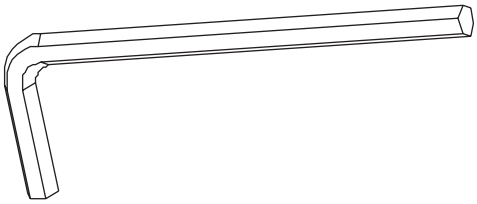

Schritt 5

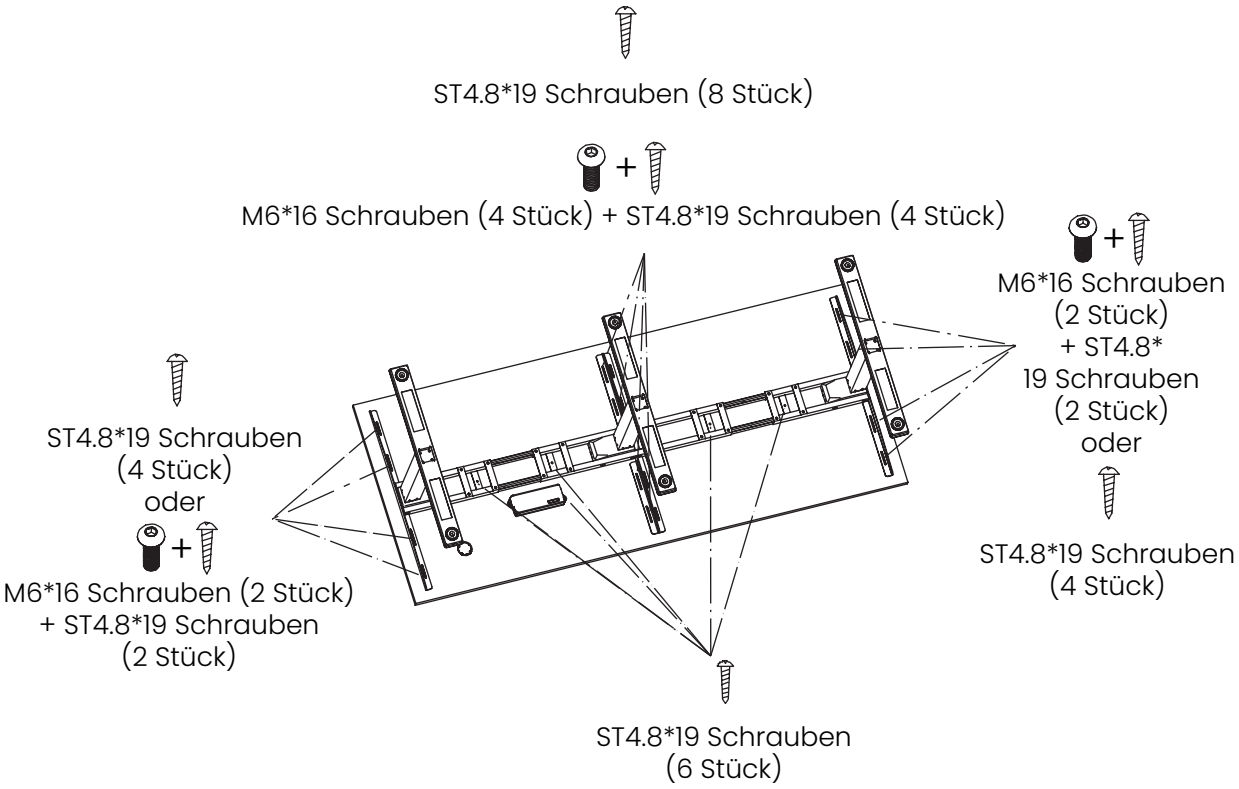

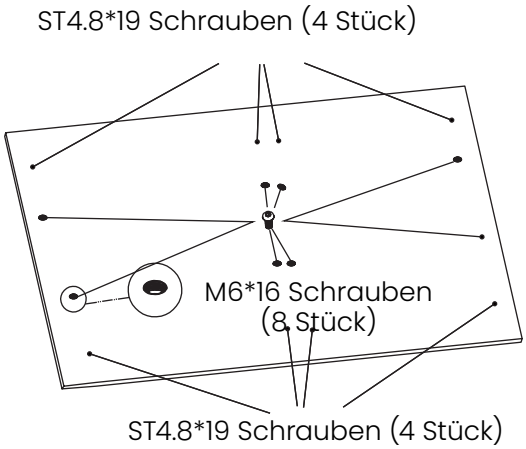

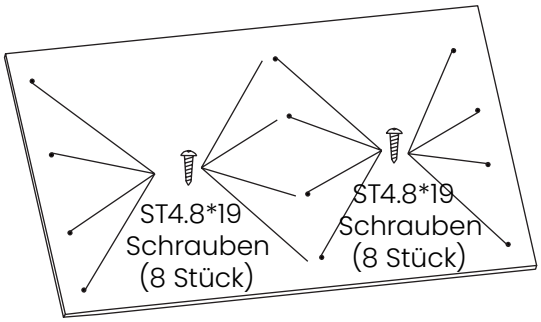

Verwenden Sie keine Schrauben ST4.8*19 für eine Tischplatte, die dünner ist als 22 mm

Schritt 6

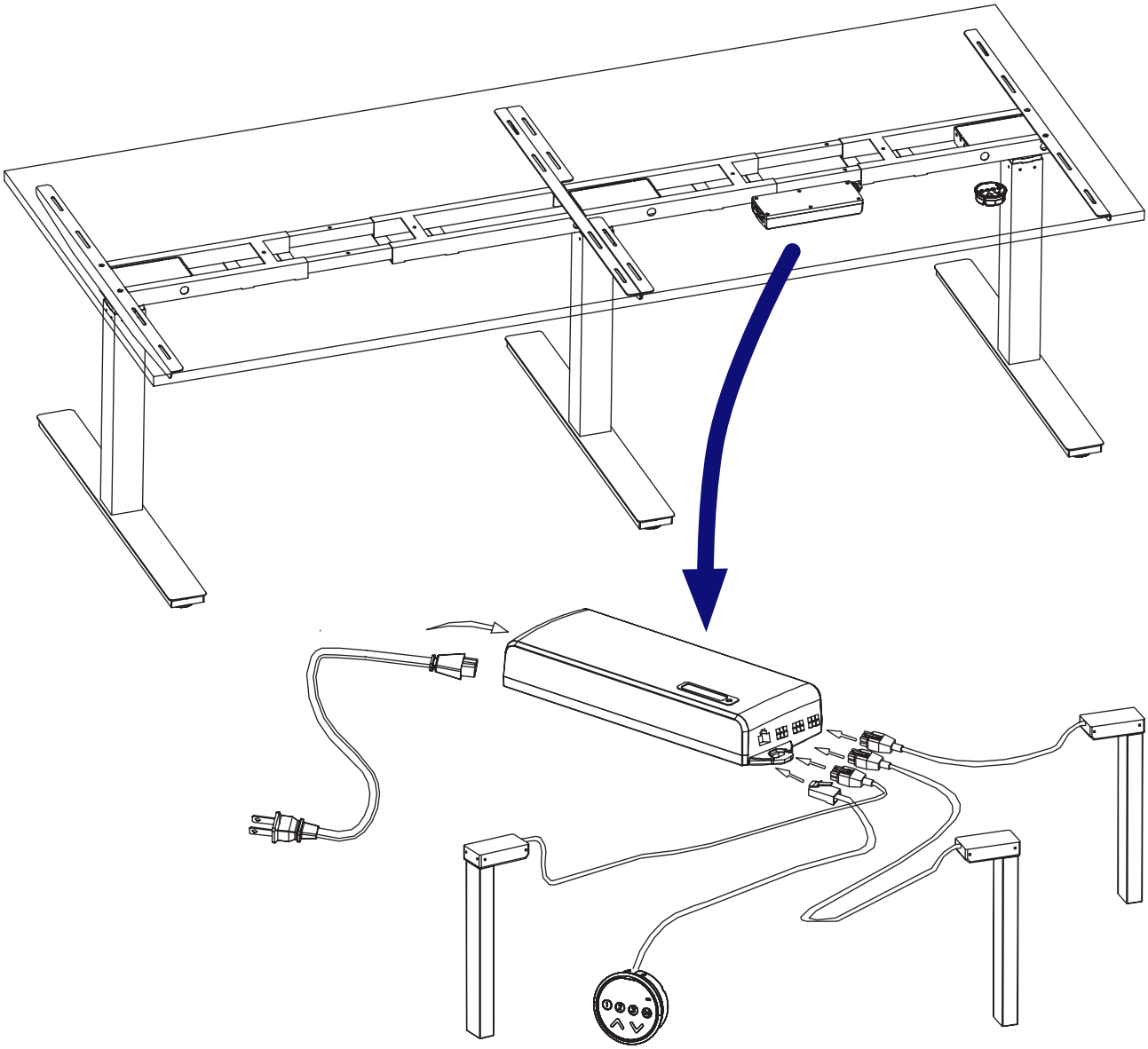

MAX. 150 KG

ST3.5*19 Schrauben (5 Stück)

Kabelhalter

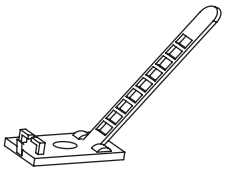

Hinweis: Alle Gebrauchsanleitungen finden Sie online auf schultz.de

Schultz

Möbelproduktion seit 1898

7EDE

eDesk Benutzerhandbuch

Hinweis:
- Dieses Produkt muss den technischen Parametern entsprechen (siehe Etikett Kontrollbox);
- Halten Sie das Produkt von Wasser und korrosionsbeständigen Gasen fern;
- Bei Problemen oder Fragen wenden Sie sich bitte an Ihre Verkaufsstelle.

Bedienungsanleitung für das Bedienfeld TDH6

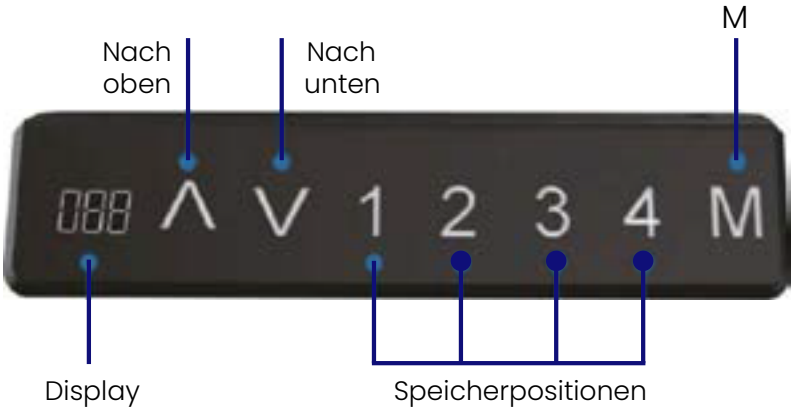

Bedienung des Schreibtisches

- Drücken Sie «↑», um den Schreibtisch nach oben zu bewegen;
- Drücken Sie «↓», um den Schreibtisch nach unten zu bewegen;

Einstellen der Speicherfunktion

1. Verstellen Sie den Schreibtisch nach oben oder unten auf die gewünschte Position/Höhe.
2. Drücken Sie «M», bis die Anzeige blinkt, und drücken Sie dann «1», um die Position 1 einzuspeichern;
3. Wiederholen Sie den Vorgang für die verschiedenen Zahlen, um diese auf den anderen Positionen einzuspeichern. (insgesamt 4 Speicherplätze)

Hinweis: Die Speicherpositionen gehen beim Ausschalten des Tischgestells oder beim Trennen vom Strom nicht verloren

Initialisierung des Systems (Reset)

1. Drücken Sie «↑» und «↓» gleichzeitig bis der Schreibtisch die unterste Position erreicht hat;
2. Die Initialisierung ist abgeschlossen, wenn Sie ein Signalton hören.

Ändern der Maßeinheit (CM oder INCH)

1. Drücken sie « 1 », « 2 » und « M » zusammen für 5 Sekunden;
2. Dann blinkt « C1 » auf der Anzeige;
3. Drücken Sie « 1 » für CM oder « 2 » für INCH.

Sperren der Mindesthöhe des Schreibtisches

1. Stellen Sie den Schreibtisch auf die gewünschte Mindesthöhe;
2. Drücken Sie gleichzeitig «↑» und «↓».
3. Halten Sie dann «↓» gedrückt. Drücken Sie dann «↑» dreimal mit einem anderen Finger;
4. Die Mindesthöhensperre kann durch Wiederholen der obigen Schritte entfernt werden.

Sperren der Maximalhöhe des Schreibtisches

1. Stellen Sie den Schreibtisch auf die gewünschte Maximalhöhe;
2. Drücken Sie gleichzeitig «↑» und «↓».
3. Halten Sie dann «↑» gedrückt. Drücken Sie dann «↓» dreimal mit einem anderen Finger;
4. Abschließend ertönt ein Piepton, das bedeutet, dass die Maximalhöhe eingestellt ist.
   Die Maximalhöhensperre kann durch Wiederholen der obigen Schritte entfernt werden.

Hinweis:
- Dieses Produkt muss den technischen Parametern entsprechen (siehe Etikett Kontrollbox);
- Halten Sie das Produkt von Wasser und korrosionsbeständigen Gasen fern;
- Bei Problemen oder Fragen wenden Sie sich bitte an Ihre Verkaufsstelle.